ZF GETRIEBE GMBH SAARBRÜCKEN

KUNDENDIENST

5 HP 19 FL / FLA
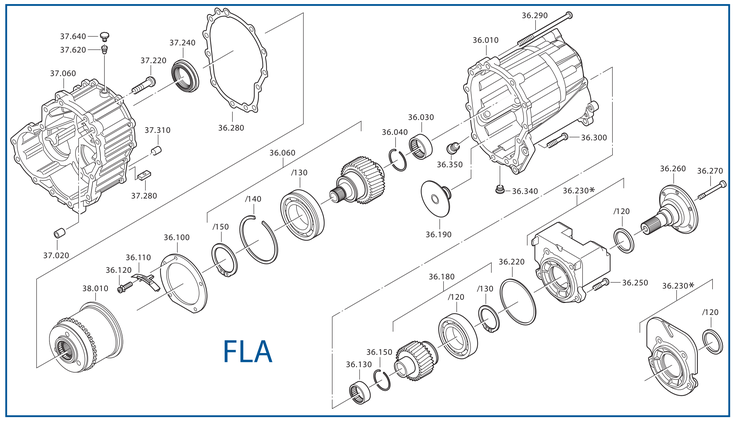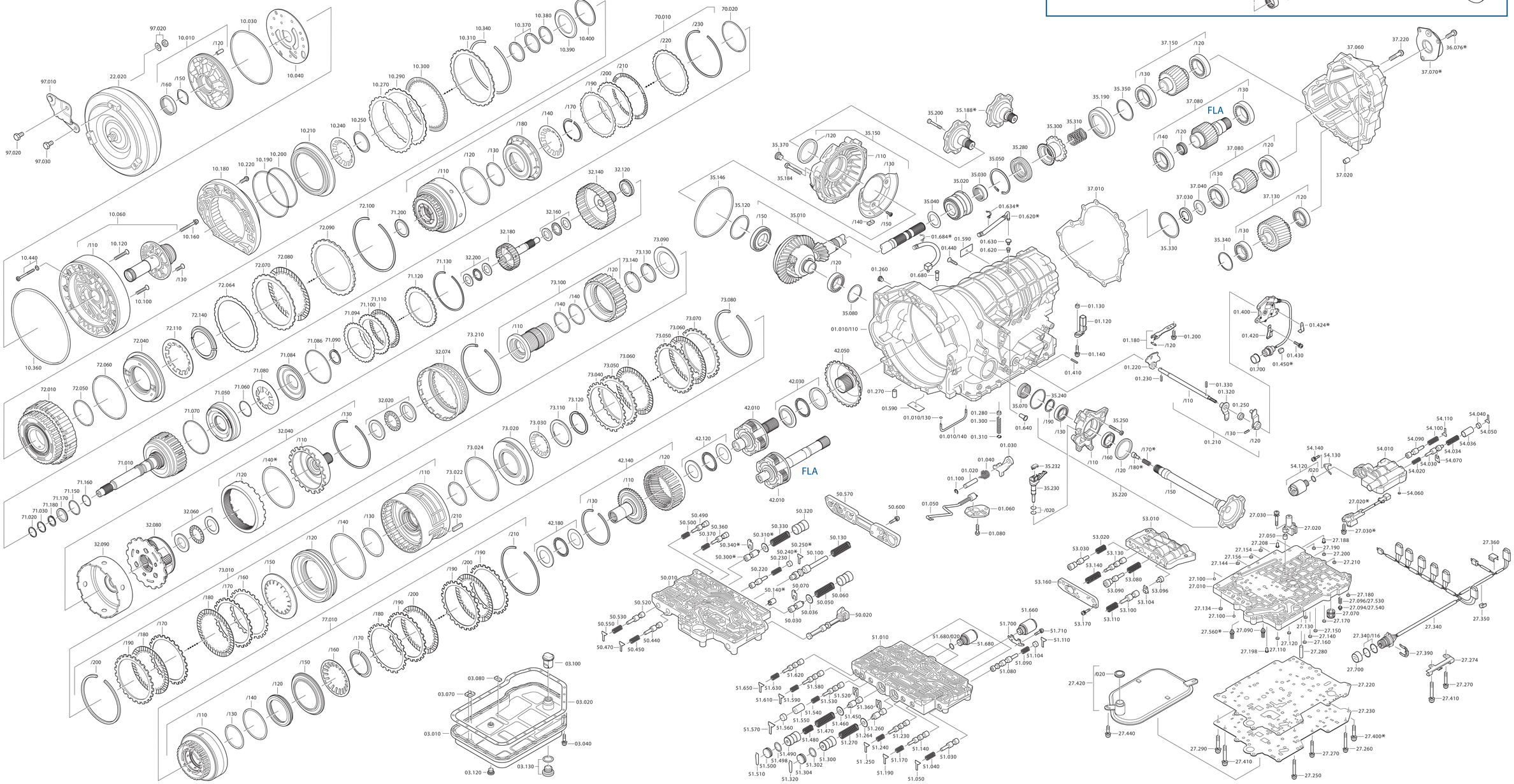
* je nach Stücklistenausführung
depending on spec. number
suivant la nomenclature
secondo la distina base